DEA srl
Via Masaccio, 15
42124 Z.I. Mancasale (RE) ITALY
Tel. +39 0522 1533038
Fax +39 0522 1544470
info@deaworklab.it
export@deaworklab.it
www.deaworklab.it

AR-142.11

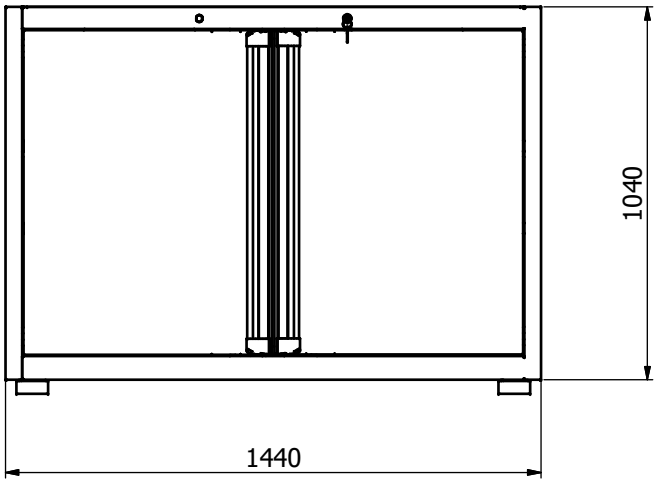

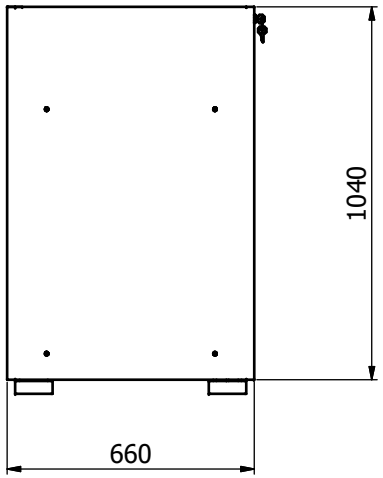

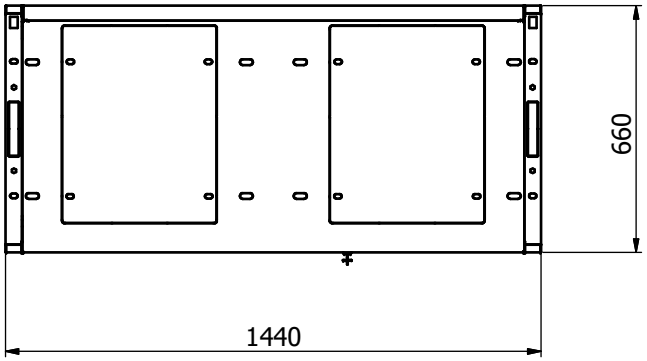

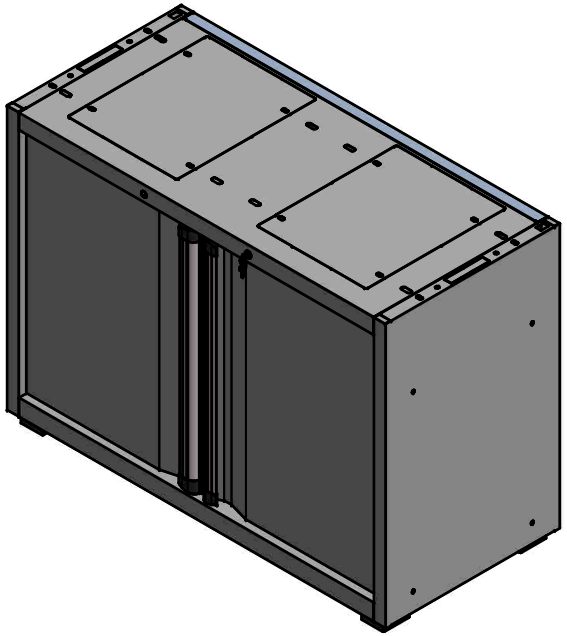

E' VIETATA LA RIPRODUZIONE TOTALE E/O PARZIALE DEL PRESENTE DISEGNO CHE E' DI PROPRIETA' DI DEA SRL P.I. 02470790359
DEA SRL SI RISERVA LA FACOLTA' DI AGGIORNARE E 0 MODIFICARE TUTTO O IN PARTE LE PRESENTI SPECIFICHE SENZA PREAVVISO.

Rev.